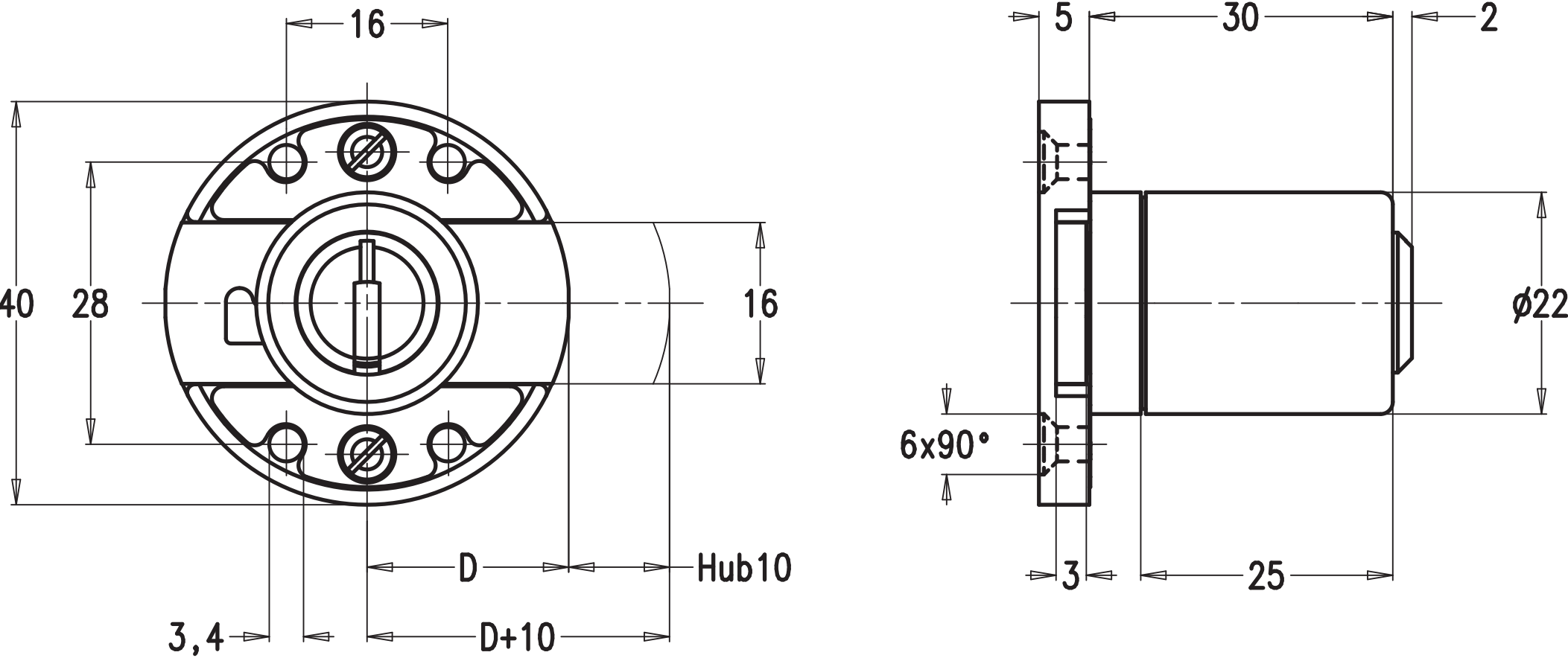
16
40
28
16
D
Hub10
3,4
D+10
5
30
2
ø22
6x90°
3
25