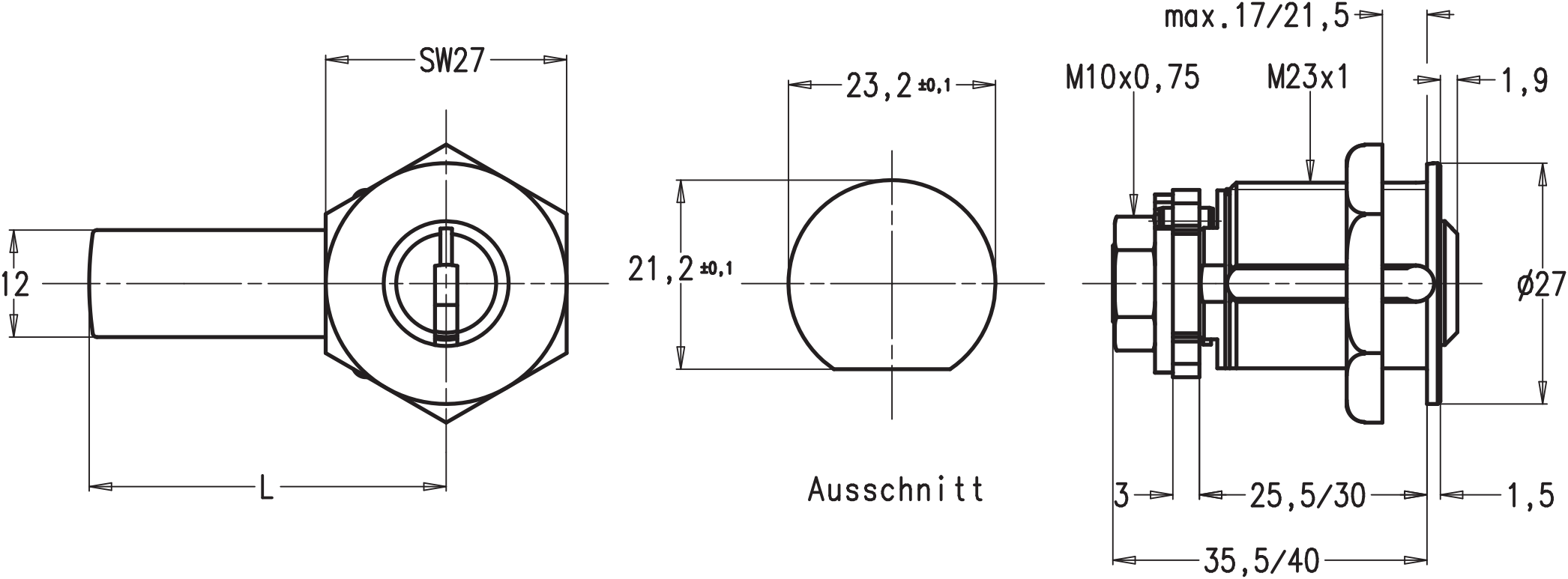
SW27
12
L
23,2 ±0,1
21,2 ±0,1
Ausschnitt
max.17/21,5
M10x0,75
M23x1
1,9
ø27
3
25,5/30
1,5
35,5/40