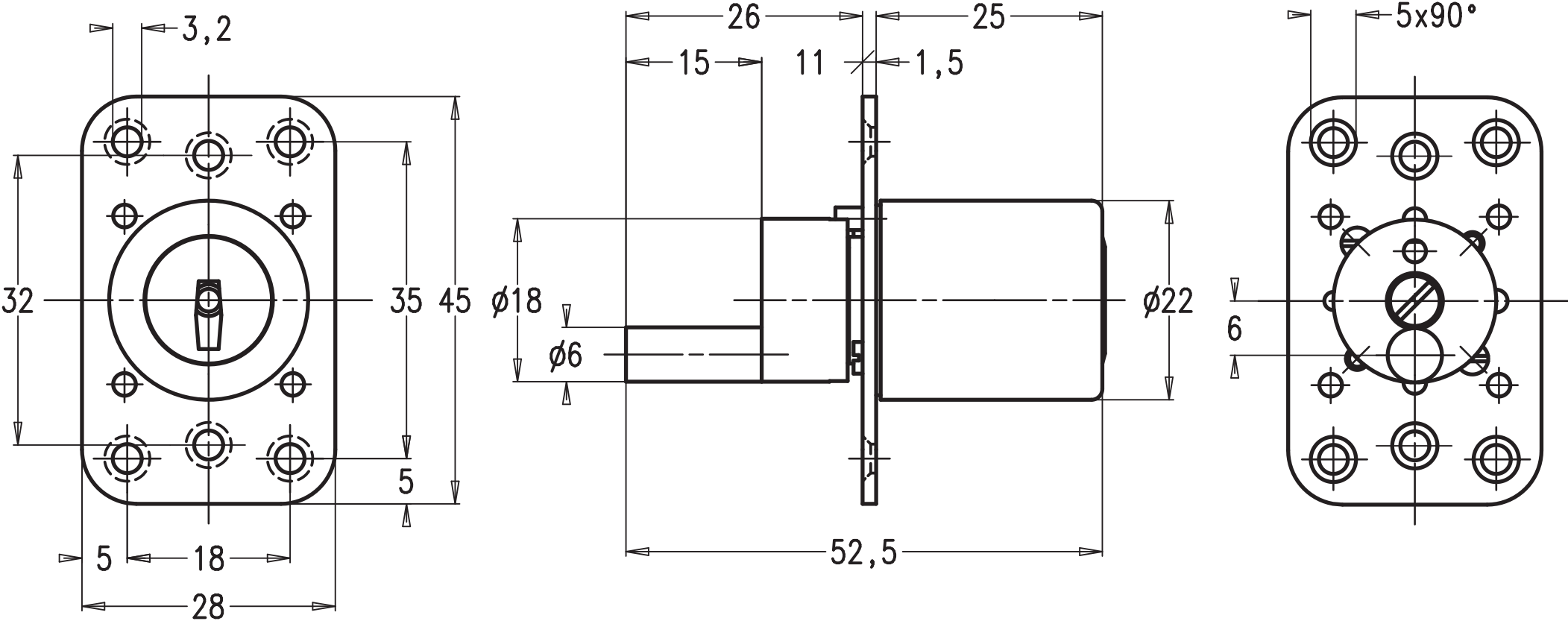
3,2
32
35
45
5
5
18
28
26
25
15
11
1,5
ø18
ø6
ø22
52,5
5x90°
6