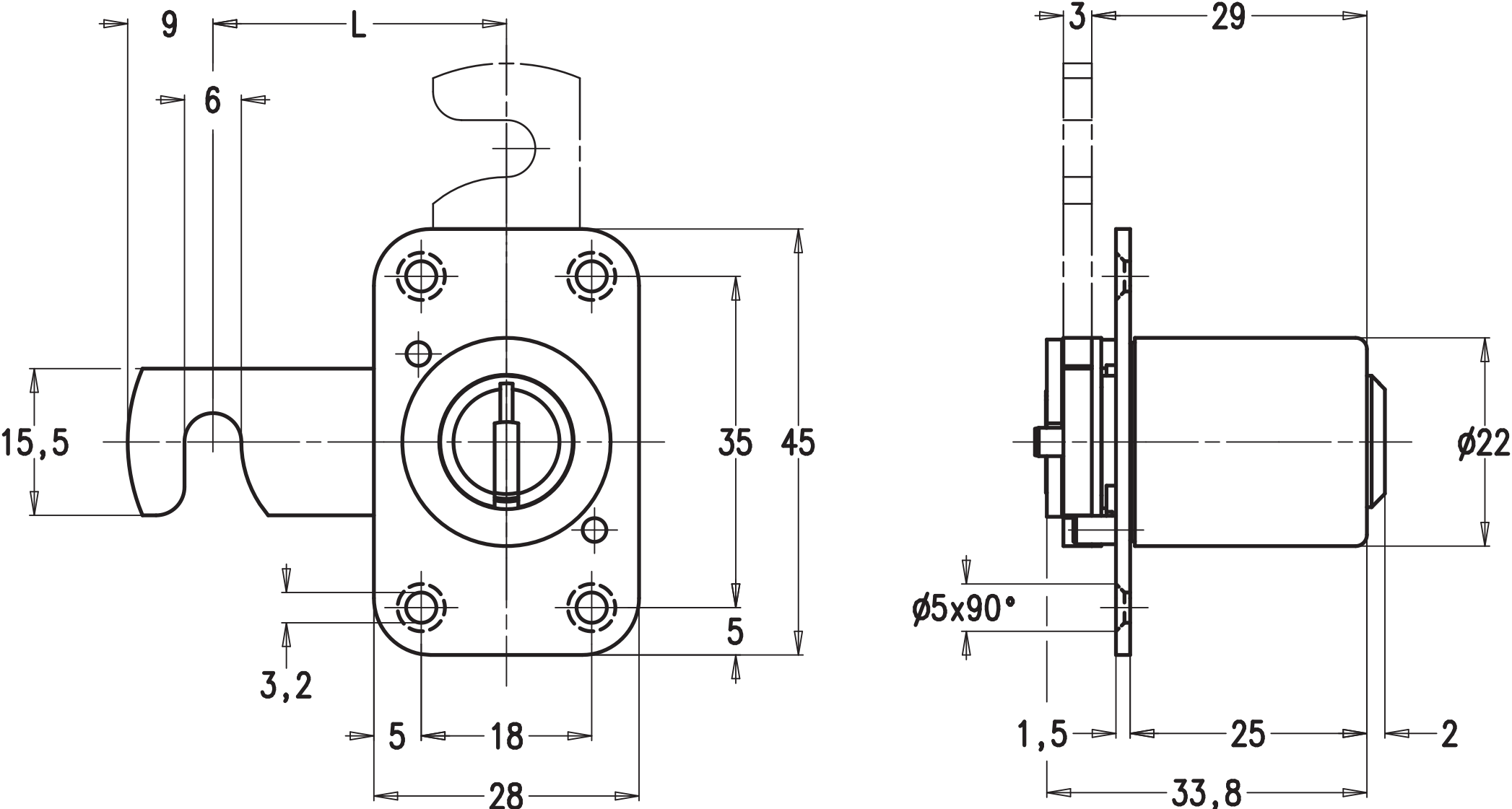
9
L
6
15,5
35
45
5
3,2
5
18
28
3
29
ø22
ø5x90°
1,5
25
2
33,8