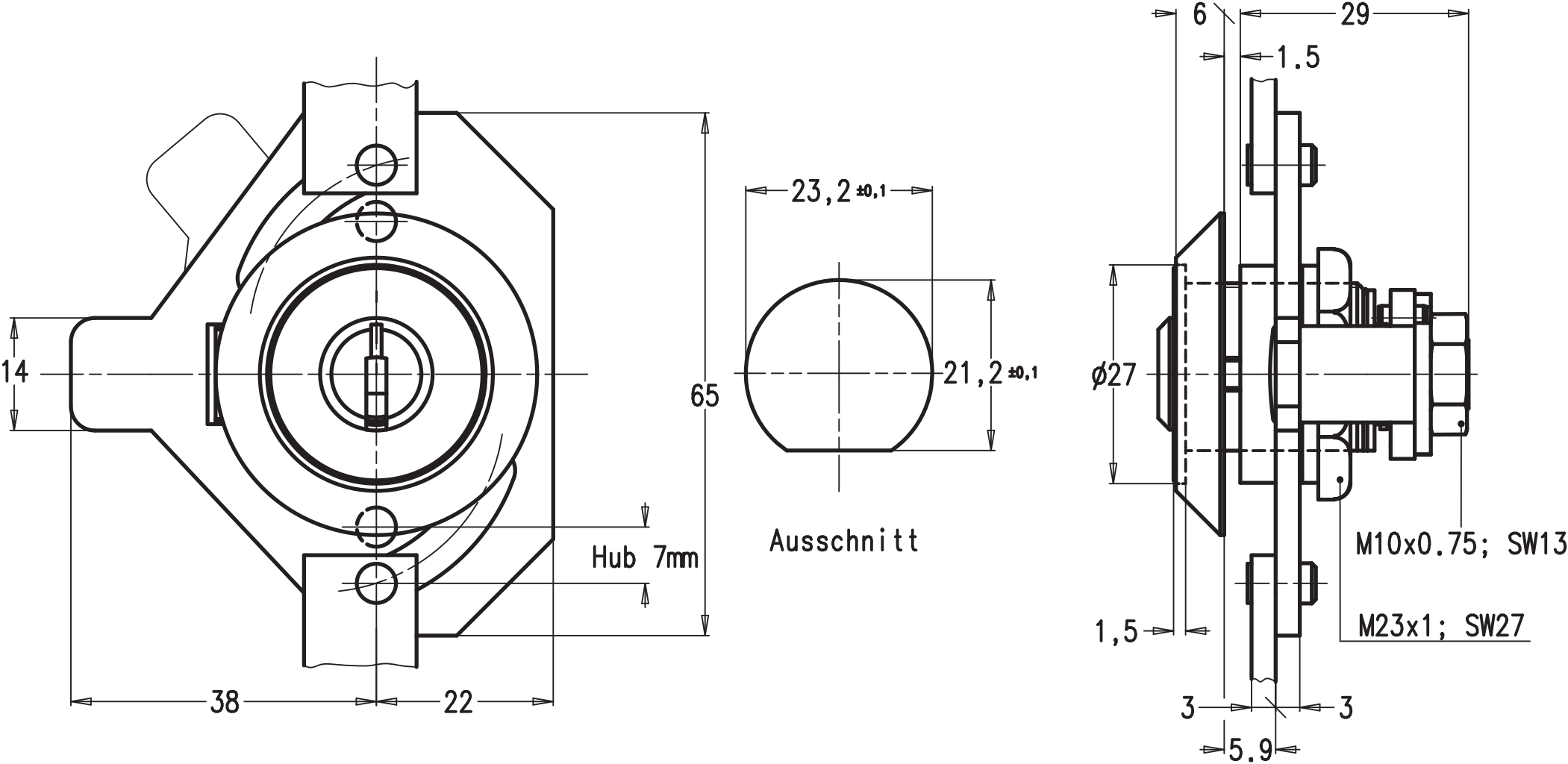
14
65
Hub 7mm
38
22
23,2 ±0,1
21,2 ±0,1
Ausschnitt
6
29
1.5
ø27
M10x0.75; SW13
M23x1; SW27
1,5
3
3
5.9