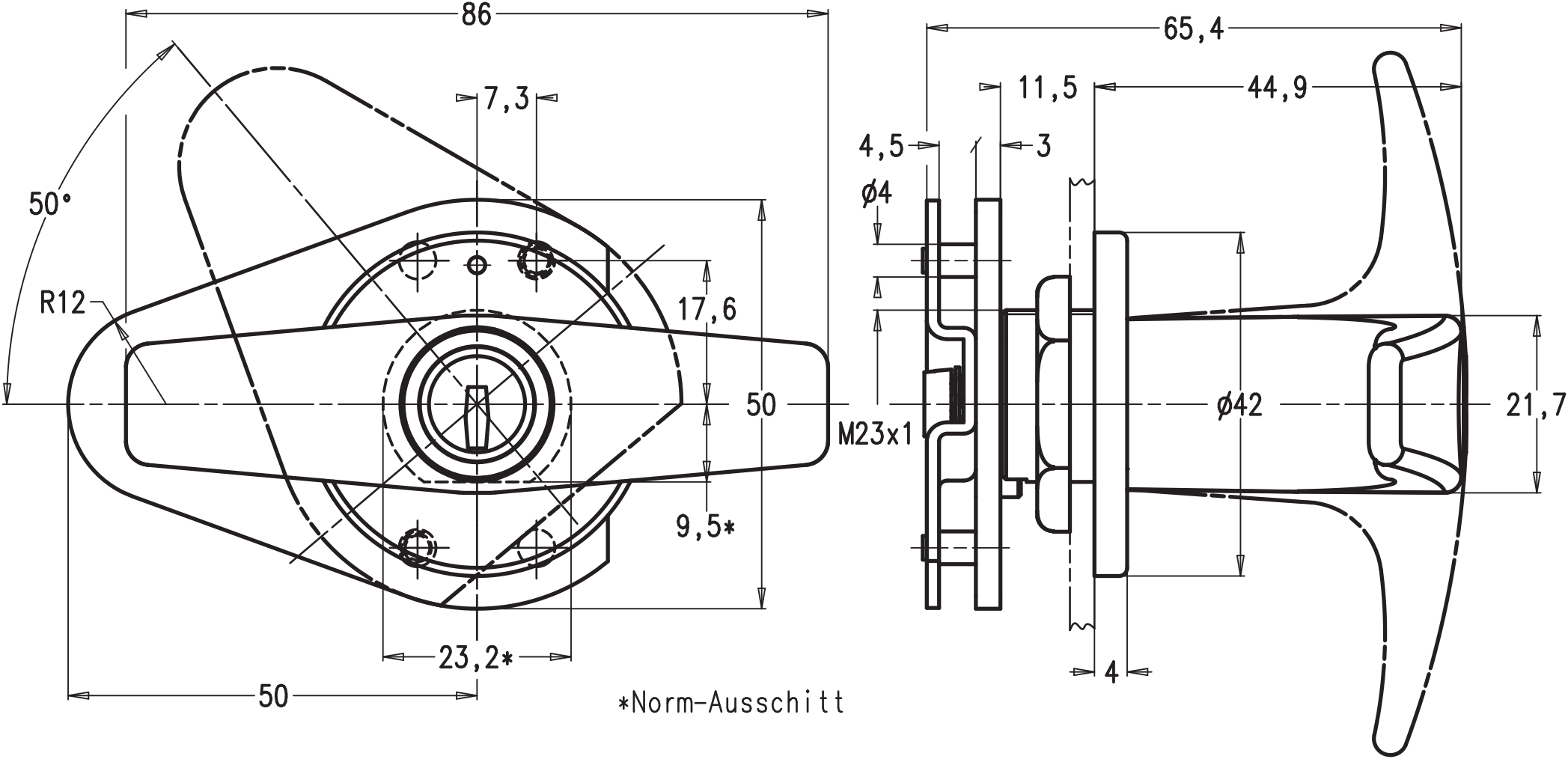
86
7,3
50°
R12
17,6
50
9,5*
23,2*
50
*Norm-Ausschitt
65,4
11,5
44,9
4,5
3
ø4
M23x1
ø42
21,7
4