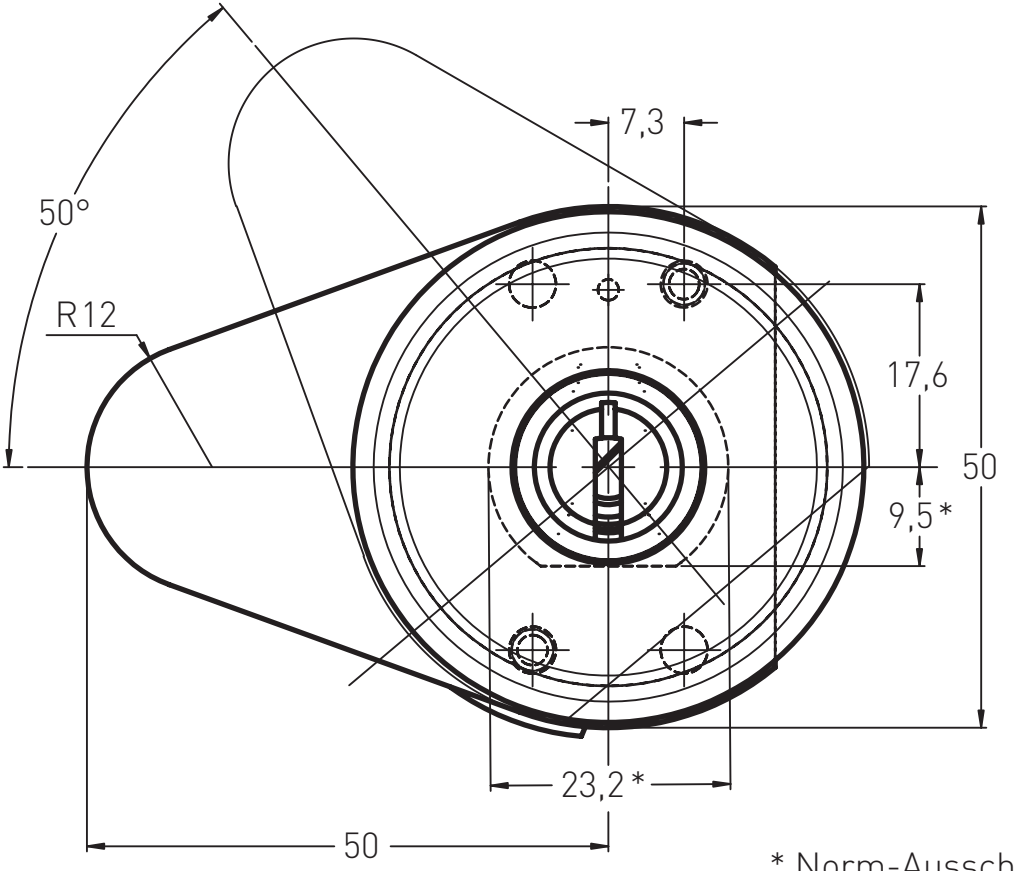

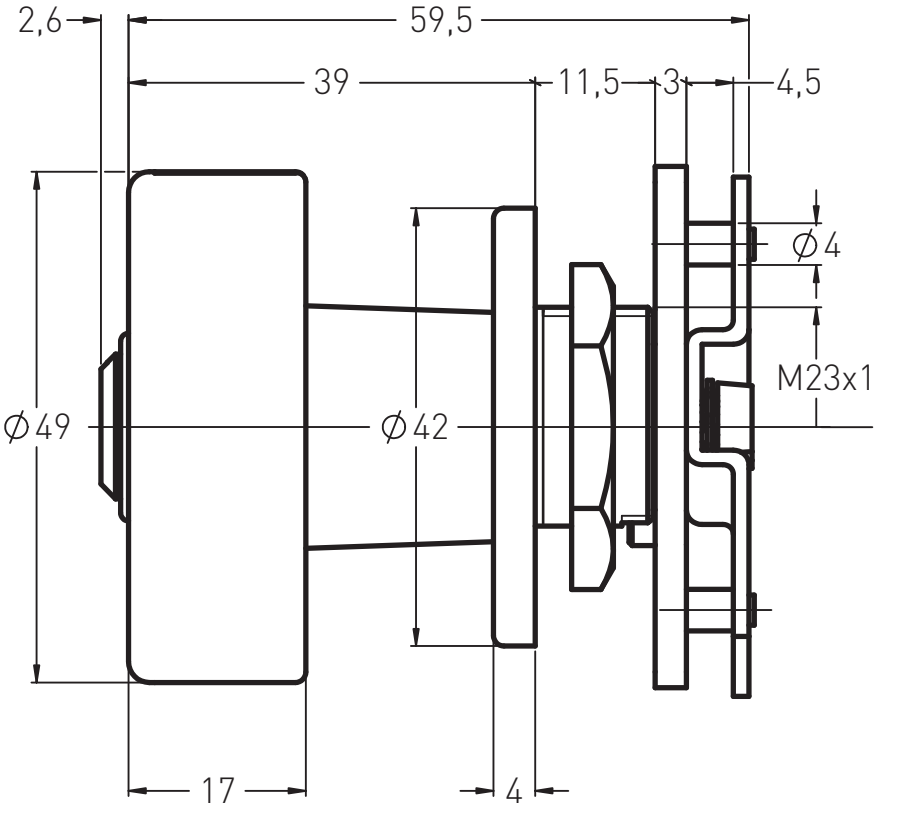

* Norm-Ausschnitt