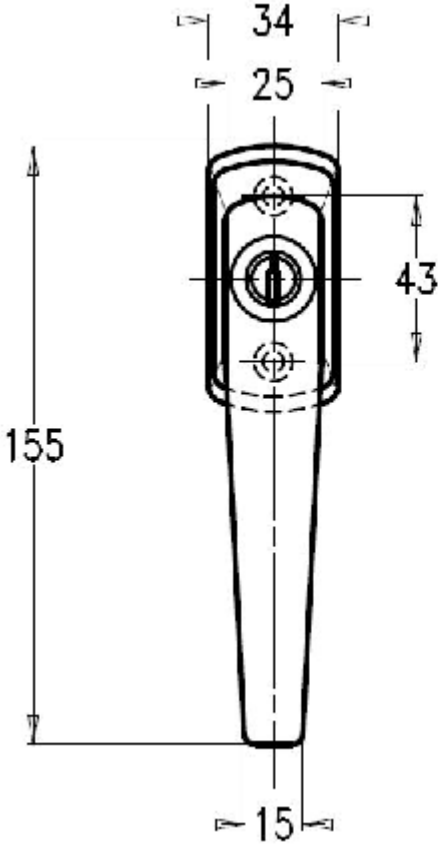
34
25
43
155
15

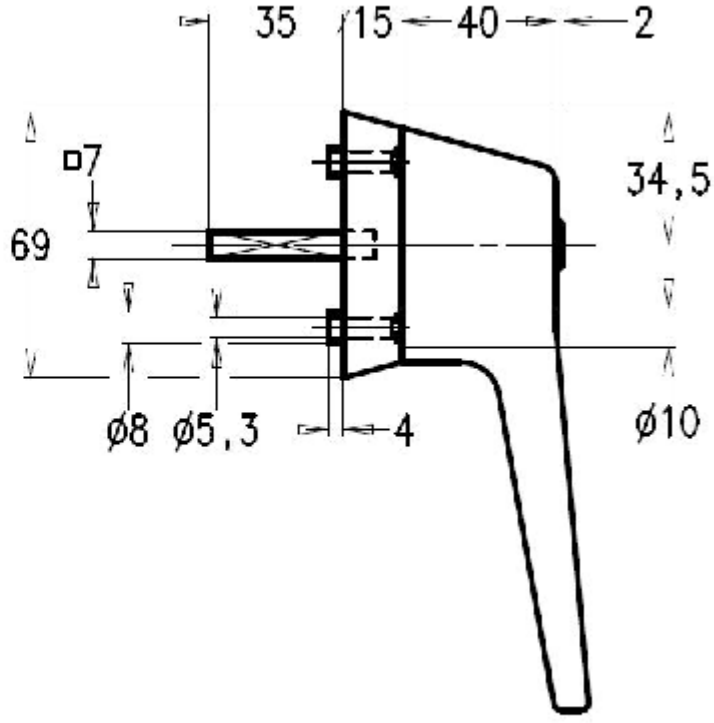
35
15
40
2
□7
34,5
69
ø8
ø5,3
4
ø10