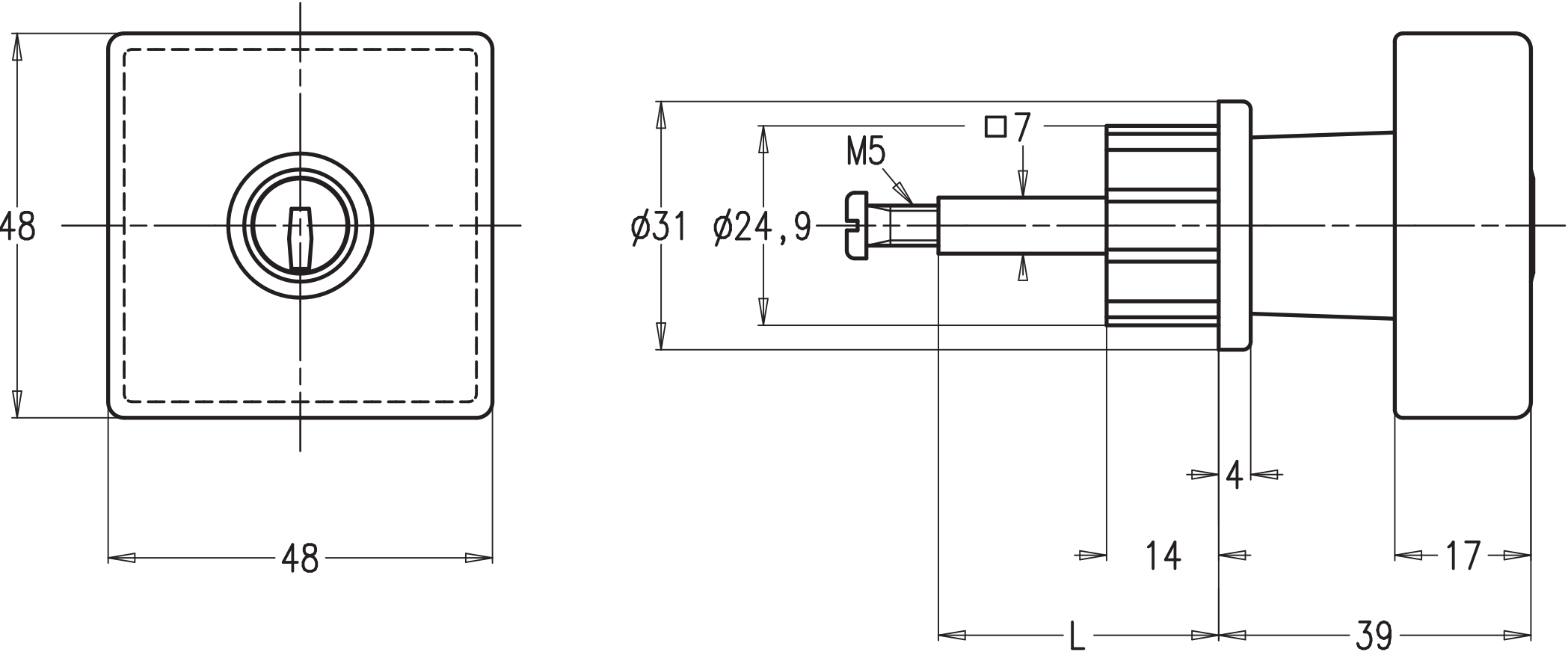
48
48
□7
M5
ø31
ø24,9
4
14
17
L
39