Z880,AUS=E28- 33

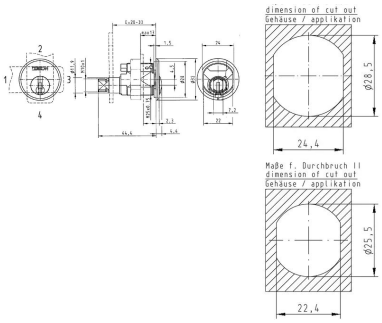

Description du produit

- 6 goupilles
- Cylindre avec stator en laiton
- Finition standard matte nickelée (OF=MC)
- Tête de cylindre bombée avec guidage de clé renforcé
- Goupilles en bronze spécial résistant à l'usure
- Fixation avec écrou pour stator M25 x 0,75
- Clé en maillechort

Portée de la livraison

- 1 cylindre à levier

ASSA ABLOY (Schweiz) AG
Untere Schwandenstrasse 22
8805 Richterswill
Tel. + 41 44/787 34 34
www.assaabloy.ch