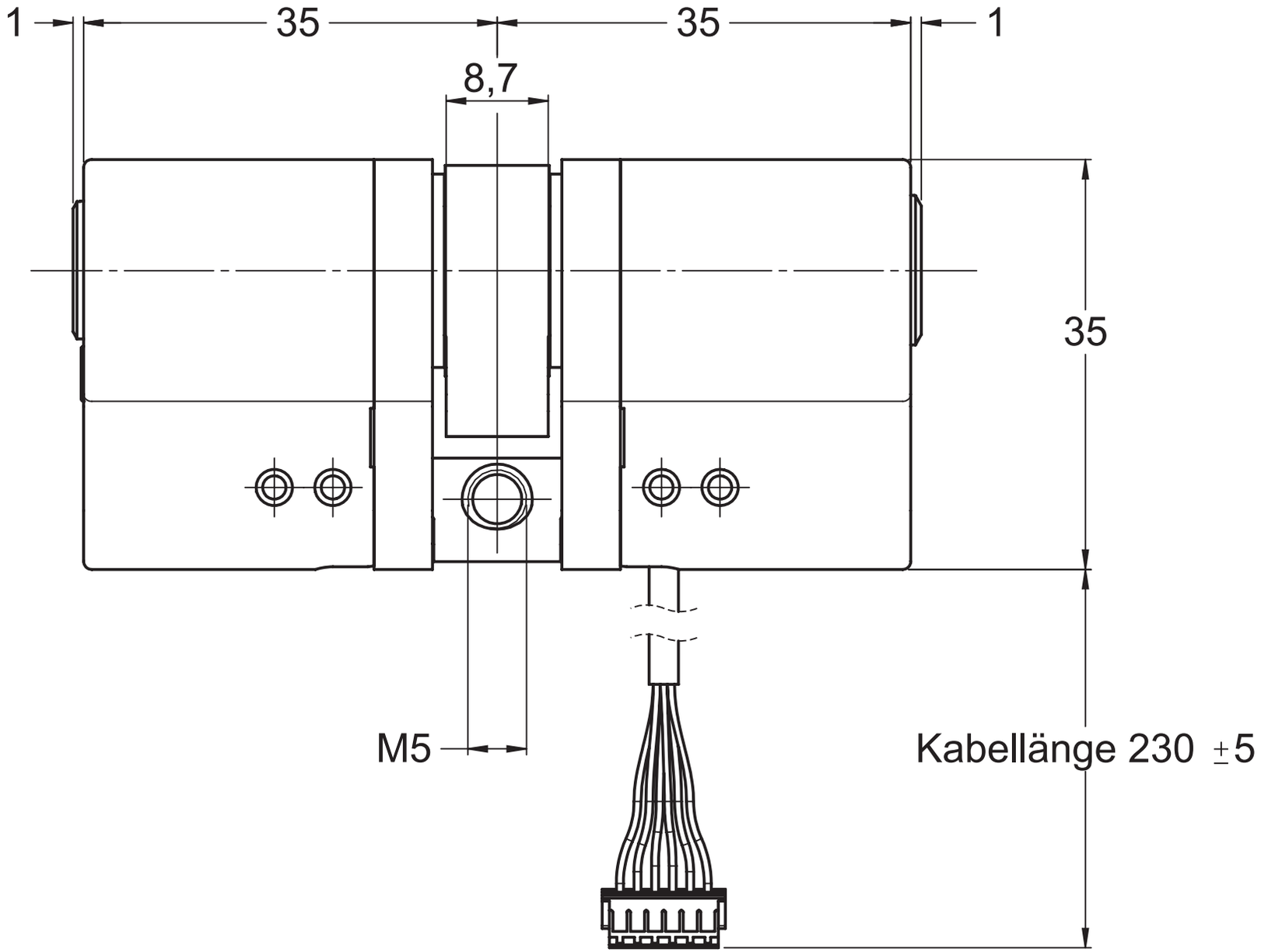
1
35
35
1
8,7
35
M5
Kabellänge 230 ±5

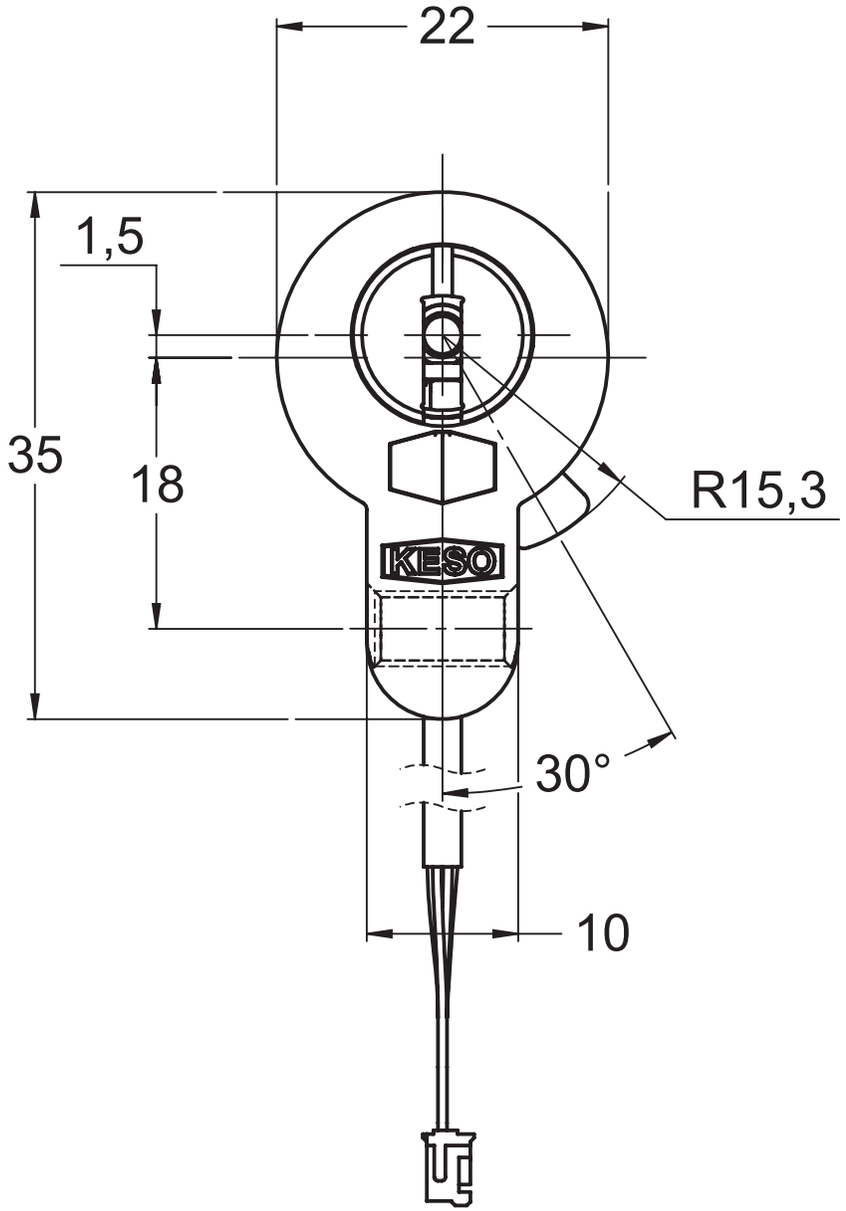
22
1,5
35
18
R15,3
KESO
30°
10