Automatische Türöffnersteuerung 750

Bedienungsanleitung
Operating Instructions
Mode d'emploi

D00308 02

ASSA ABLOY

ASSA ABLOY, the global leader
in door opening solutions

Automatische Türöffnersteuerung
Modell 750

Ungehinderter Publikumsverkehr trotz versperrter Tür.
Für Arzt- und Rechtsanwaltspraxen u. a., überall dort, wo viele Besucher kommen, und doch die Tür nicht offen stehen soll.

Während der Besuchszeit wird die Anlage eingeschaltet, das Kontrollsignal leuchtet.
Die Steuerautomatik übernimmt die Auslösung des Türöffners.

Der Besucher klingelt und startet dadurch die Automatik.
Nach Ablauf einer einstellbaren Zeit wird der Türöffner für eine ebenfalls einstellbare Zeit entriegelt.
Der Zugang ist damit freigegeben.
Die anschließend zuigemachte Tür ist wieder versperrt.

Bei ausgeschalteter Anlage normale Türöffnerfunktion.

Die automatische Türöffnersteuerung kann in jede Türöffneranlage mit effeff-Türöffnern, 1er Typen eingebaut werden.
Die Kombination mit Sprechanlagen ist ebenfalls möglich.

Technische Daten

Anschlußspannung:	8 - 12 V~
Türöffner	Standard-Türöffner 8 Voder 12 je nach verwendetem Trafo
Wartezeit::	Trimmer P 1 ca. 1 - 20 Sec
Freigabezeit:	Trimmer P 2 ca. 1 - 10 Sec (Nur bei abgenommenem Deckel zugänglich)
Schaltspannung:	max. 42 V
Schaltstrom:	max. 5 A
Montage:	Aufputz-Montage oder aufrasten auf Normschiene (Verteilereinbau)

Automatic door opener control system Model 750

Unhindered access to the public despite the fact that the door is locked.
For doctors surgeries and lawyers' offices etc. wherever a multitude of visitors come and go, an yet the door is not intended to remain open.

During surgery / office hours the system is switched on and the pilot light illuminates.
The automatic control system assumes the triggering of the door opener.
The visitor rings and bythis means initiates the automatic system. After the elapse of a presetable time period the door opener is unlocked for a likewise presetable time period.
Access is thus enabled.
The subsequently closed door is relocked.

When the system is switched off, the door opener functions normally.

The automatic door opener control system can be fitted to any door opener system with an effeff door opener, type 1.
Combination with an intercom system is also possible.

Technical specifications

Connected voltage:	**8 – 12 V**
Door opener:	**standard door opener 8 V or 12 V, depending on the transformer being used**
Waiting time:	**trimmer P 1 approx.1 – 20 sec.**
Enabled time period:	**trimmer P 2 approx.1 – 10 sec. (accessible only when cover removed).**
Switching voltage:	**42 V max.**
Switching current:	**5 A max.**
Mounting:	**surface mounted or locked onto a standard rail (power panel installation)**

Temporisateur d’ouverture de porte
Modèle 750

Pour autoriser sans gêne la ciculation du public tout en maintenant une porte toujours fermée.

Pour les cabinets médicaux, les études de notaires, les cabinets d’avocats..., tous les endroits fréquentés par de nombreux visiteurs, mais où la porte doit rester close.

Le temporisateur d’ouverture est à metre en marche pendant les heures d’ouverture des locaux. Sa mise en service est signalée par une LED.

En sonnant à la porte, le visiteur déclenche le temporisateur qui, apres écoulement de la durée préréglée, libère la porte. Le visiteur peut alors entrer, la porte se referme et se trouve verrouillé jusqu’à la prochain sonnerie.

Lorsque le temporisateur d’ouverture a été mis hors service (à l’arrèt), la gache fonctionne normalement.
Le temporisateur d’ouverture peut être monté sur n’importe quel system d’ouverture/fermeture de porte équipé dune gâche électrique effeff, travaillant par établissement.

Par ailleurs, il peut ètre combiné à un interphone.

Caractéristiques techniques

Tension de racordement:	**8 – 12 V~**
Gâche:	**standard 8 V ou 12 V selon le transformateur utilisé**
Temporisation:	**Potentiomètre P 1 env 1 à 20 secondes**
Libération de la gâche:	**Potentiomètre P 2 env 1 à 10 secondes Potentiomètre placé sous le capot amovible**
Pouvoir de coupure:	**max. 42 V, max. 5 A**
Montage:	**en saillie ou sur rail DIN**

Automatische Türöffnersteuerung

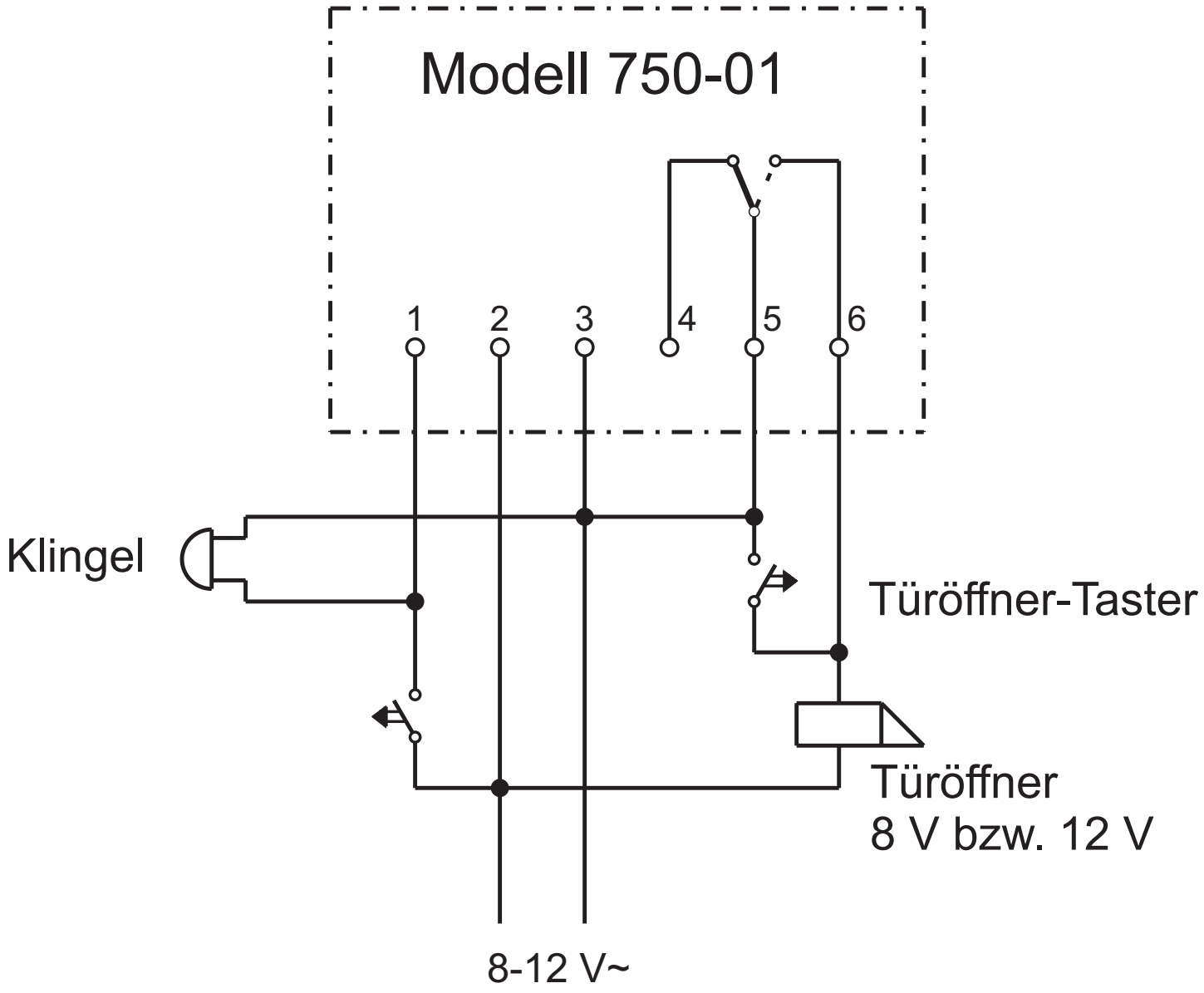

Wichtig: Gleiches Potential für Zuleitung Ruftaster und Klemme 2 verwenden!

Anordnungsschema für automatische Türöffner-Steuerung

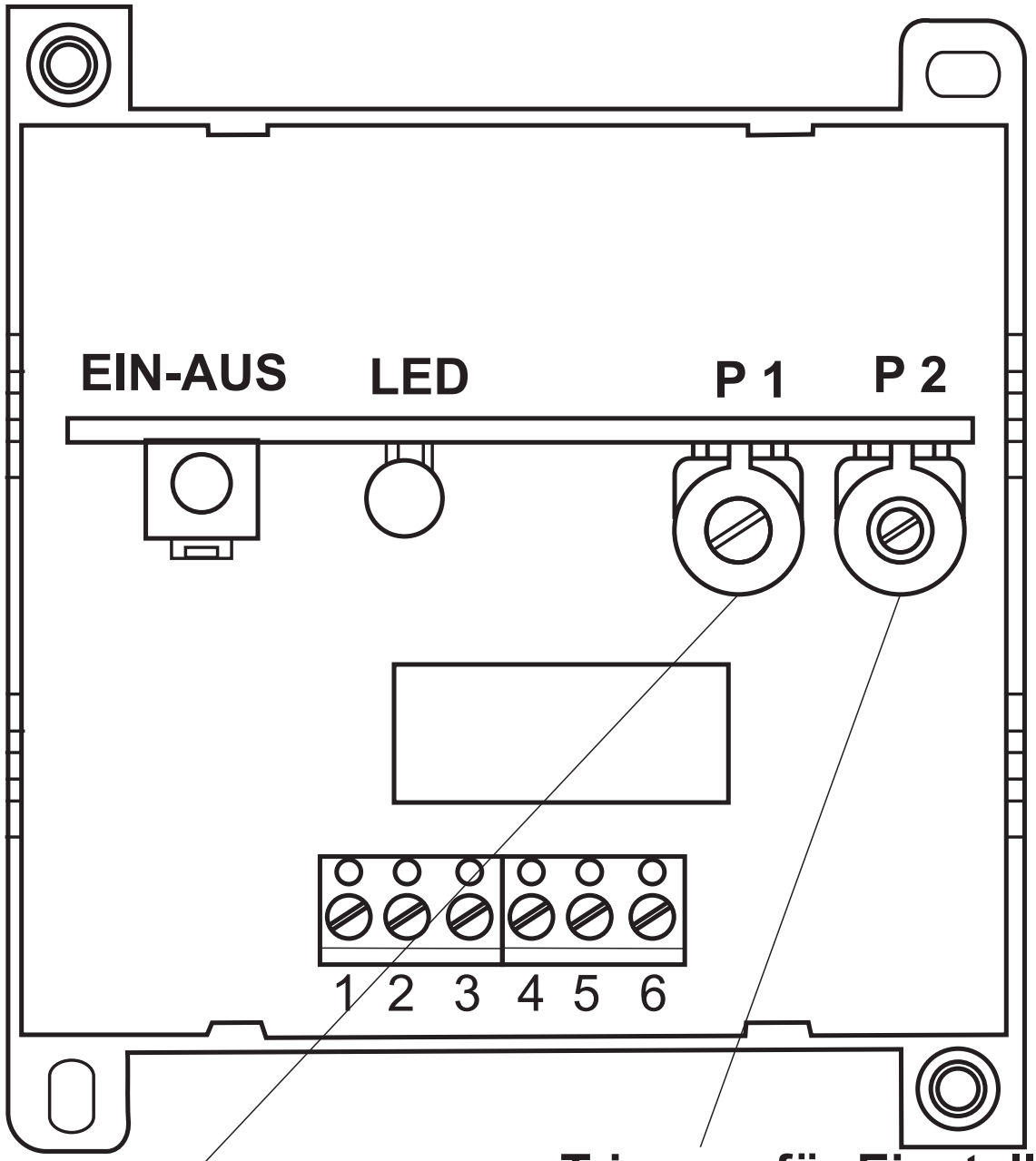

Trimmer für Einstellung "Wartezeit"

Trimmer für Einstellung "Freigabezeit Türöffner" (nur bei abgenommenem Deckel zugänglich)

Automatische Türöffnersteuerung mit Klingelanlage

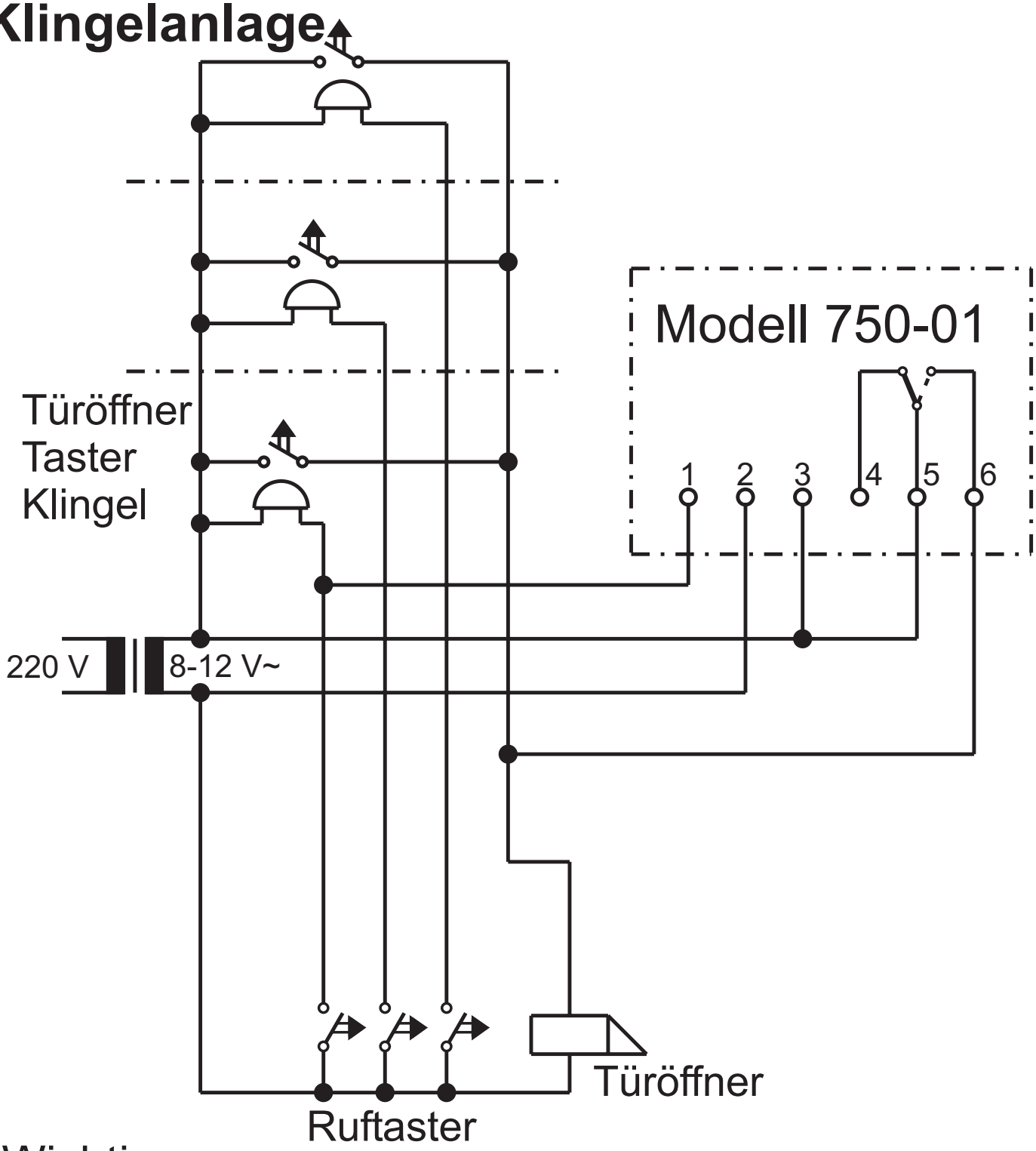

Wichtig: Gleiches Potential für Zuleitung Ruftaster und Klemme 2 verwenden!

Automatische Türöffnersteuerung in Verbindung mit Sprechanlage

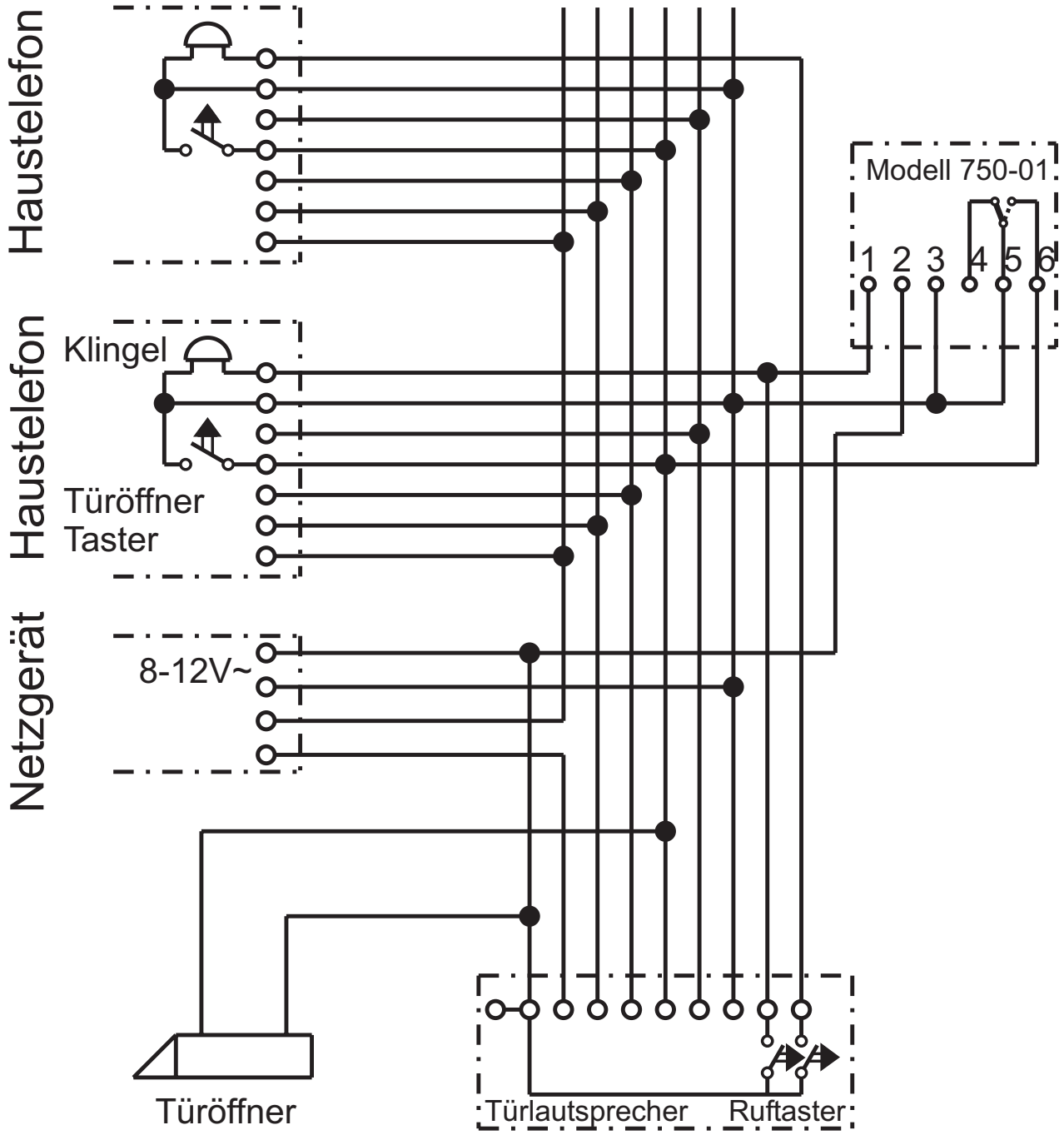

Wichtig: Gleiches Potential für Zuleitung Ruftaster und Klemme 2 verwenden

Automatic door opener control system

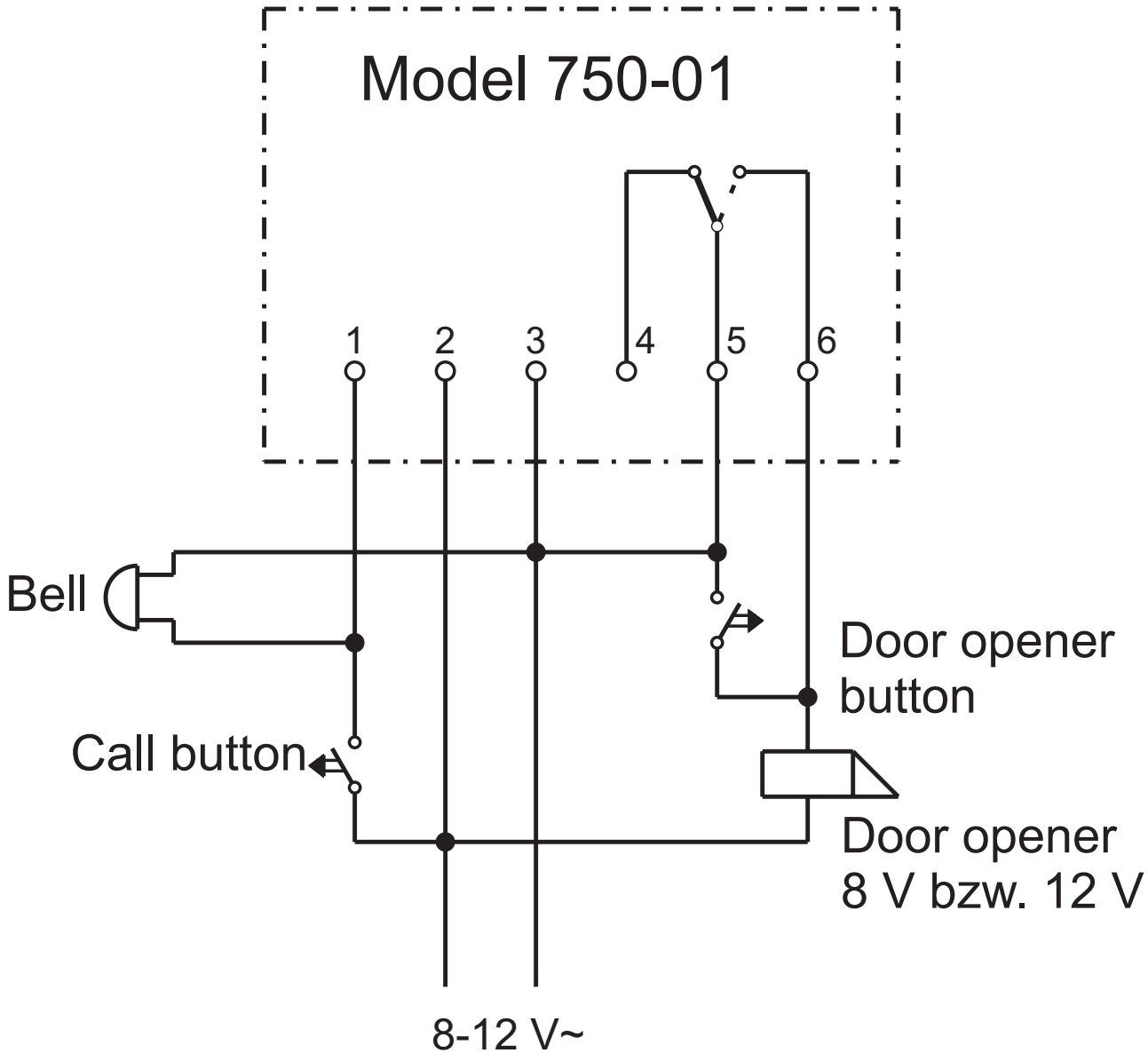

Important: use the same potential for the lead to the call button and terminal 2

Arrangement diagram for automatic door opener control system

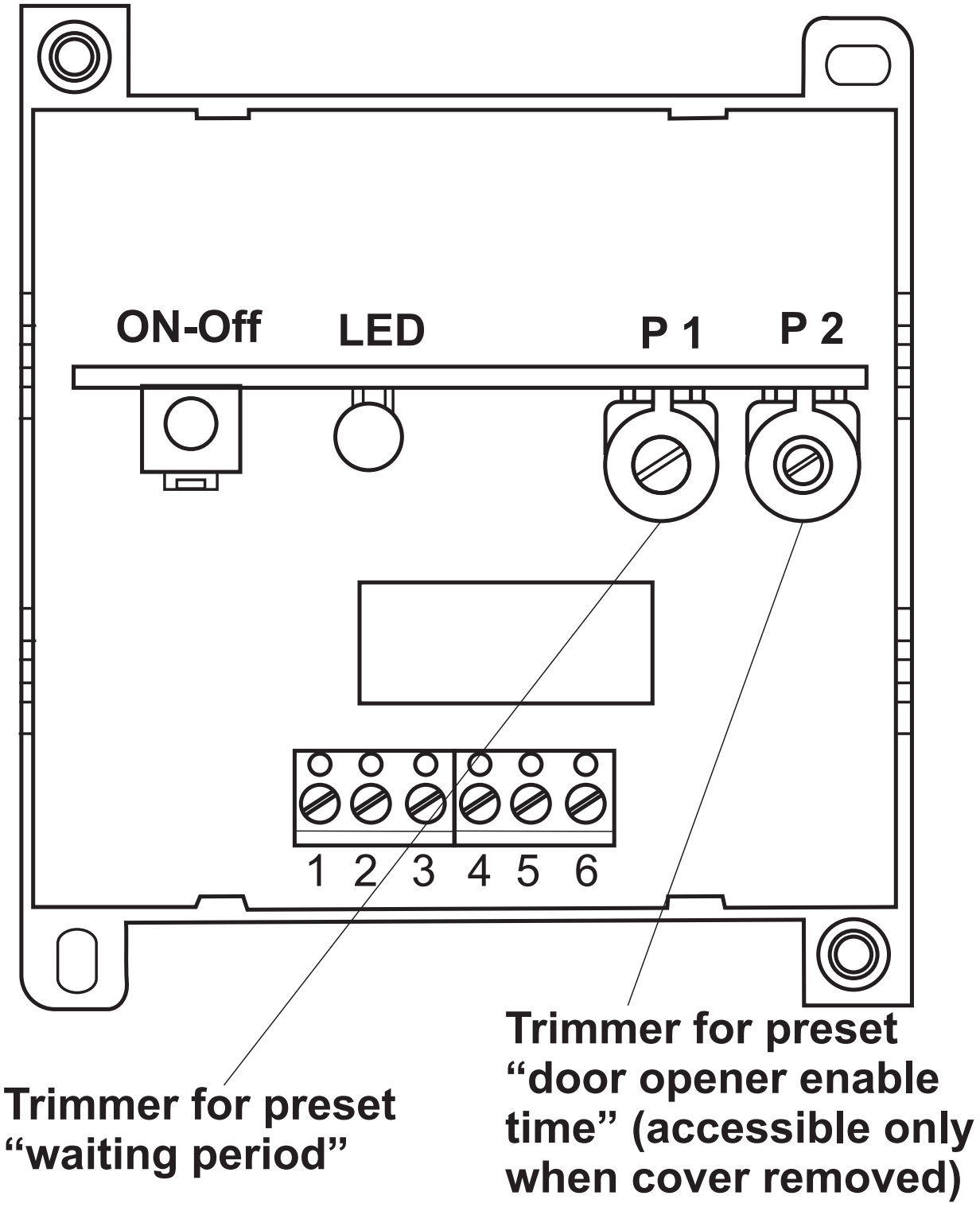

Automatic door opener control system with bell facility

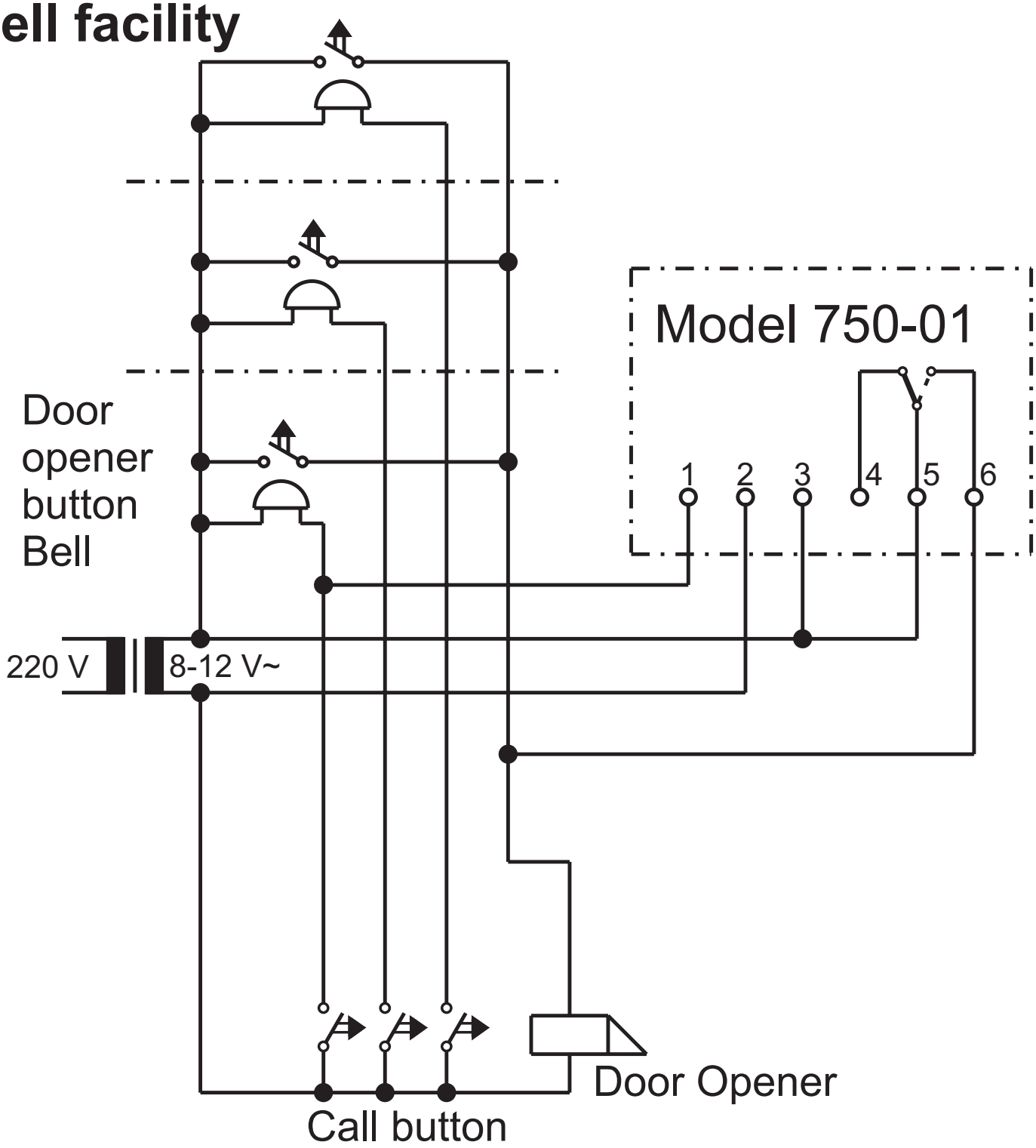

Important: use the same potential for the lead to the call button and terminal 2

Automatic door opener control system in conjunction with an intercom system

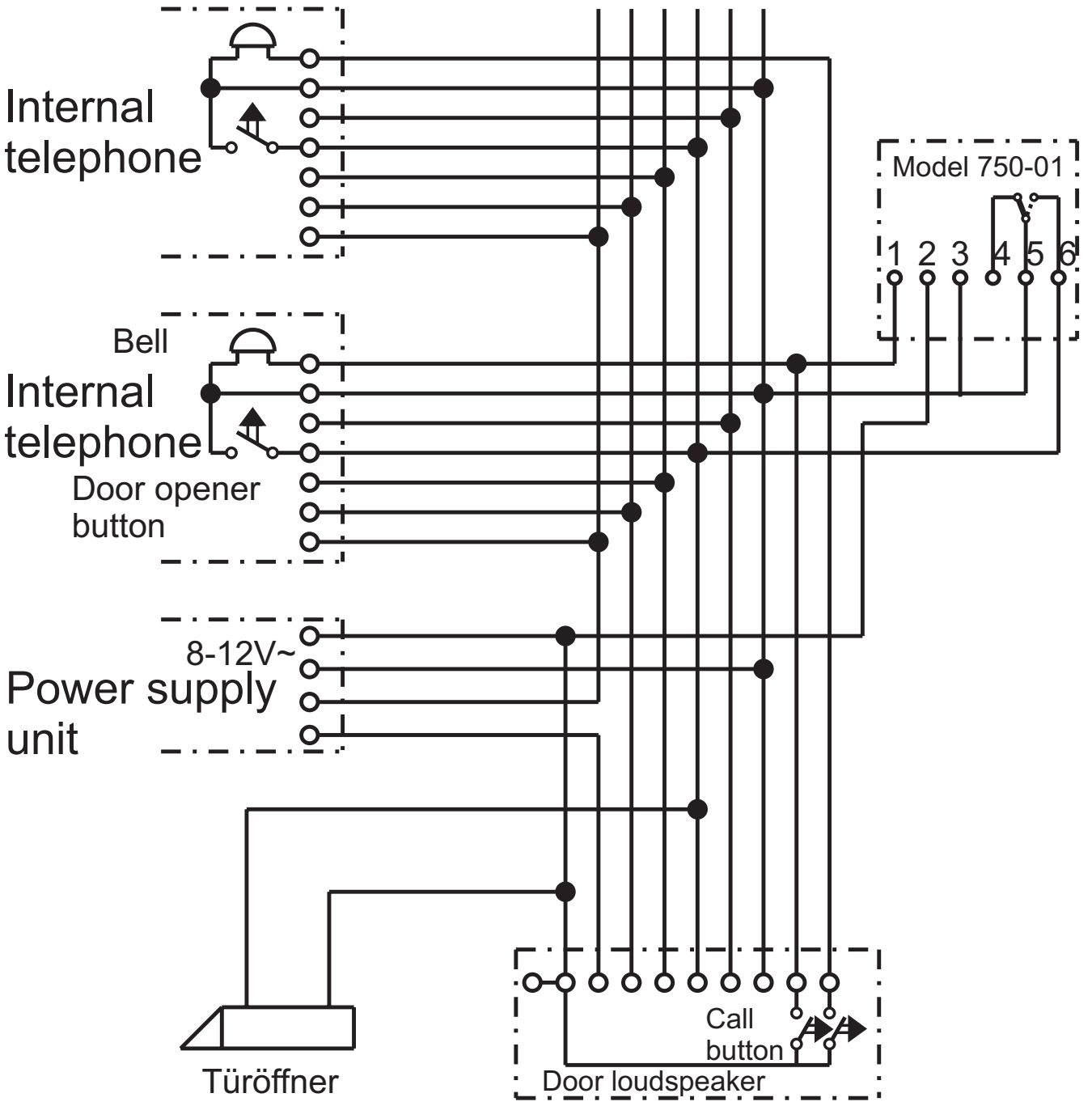

Important: use the same potential for the lead to the call button and terminal 2

Commande automatique d’ouverture de porte

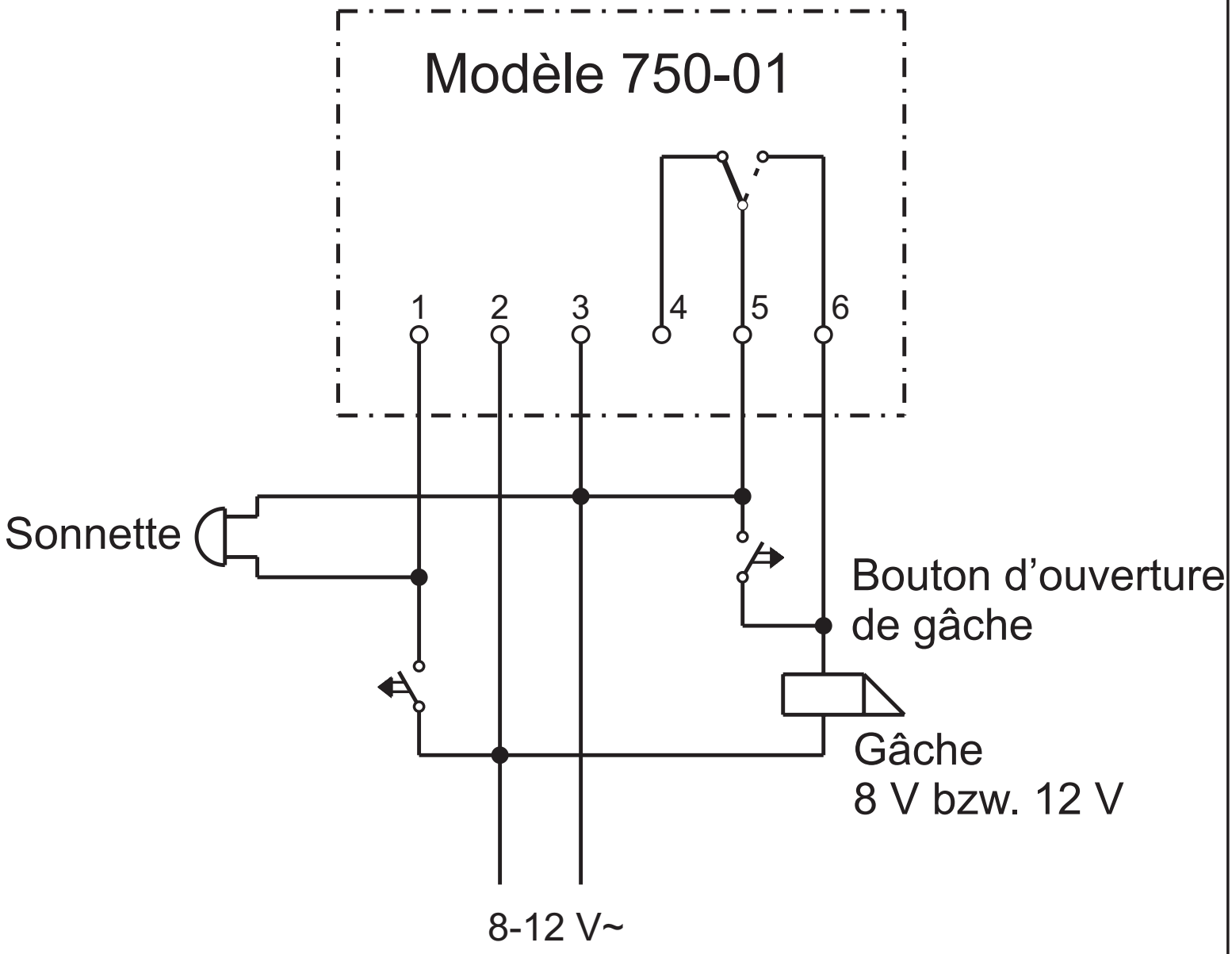

Important: utiliser le même potentiel pour le bouton de sonnette et raccorder à la borne 2

Schéma interne de la commande automatique d'ouverture de porte

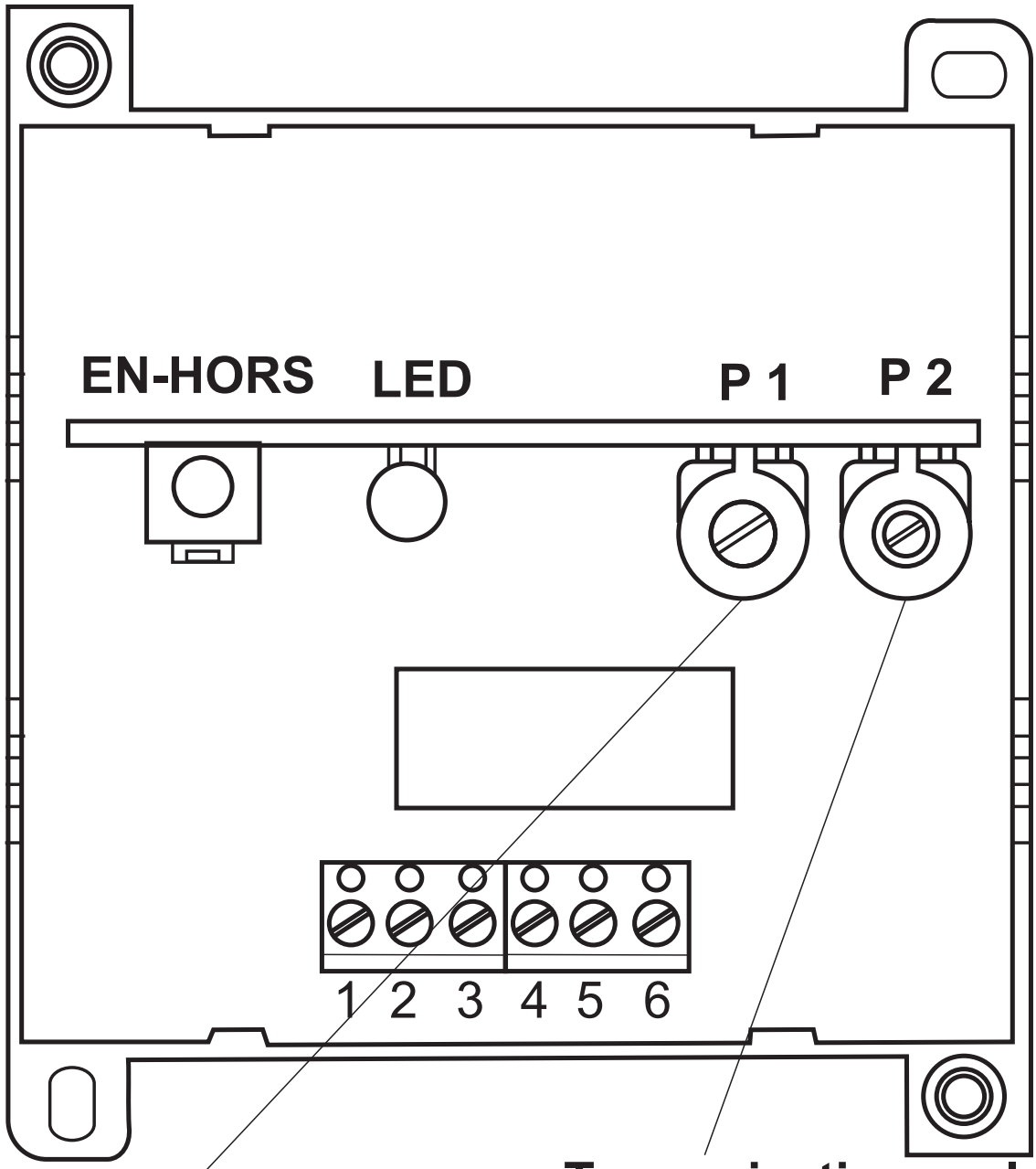

Temporisation reglable du différée de l'ouverture

Temporisation reglable de la libération de la gâche (accessible après dépose du capot)

Commande automatique d'ouverture de porte avec installation de sonnette existante

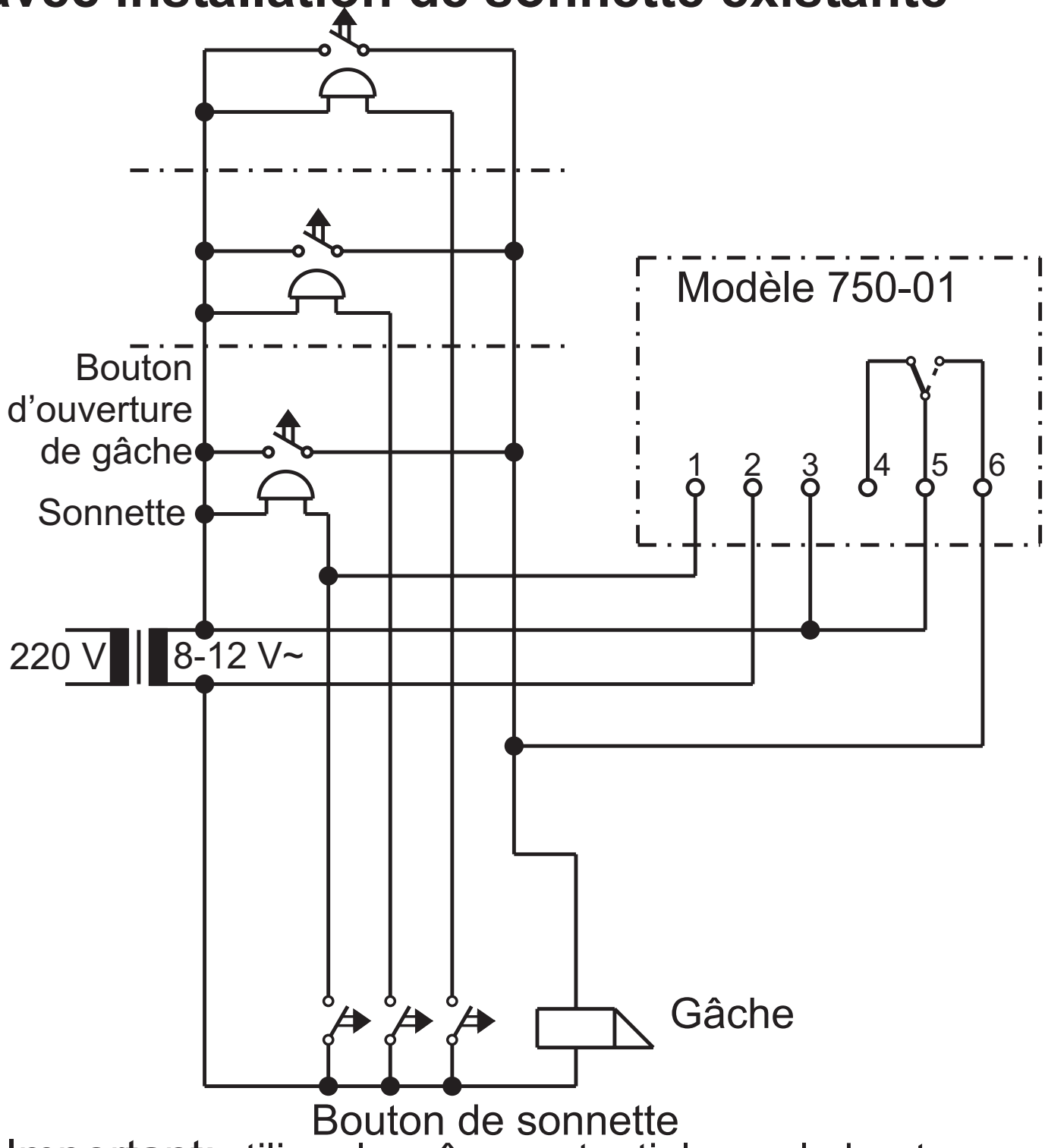

Important: utiliser le même potentiel pour le bouton de sonnette et la borne 2

Commande automatique d'ouverte de porte avec installation d'interphonie existante

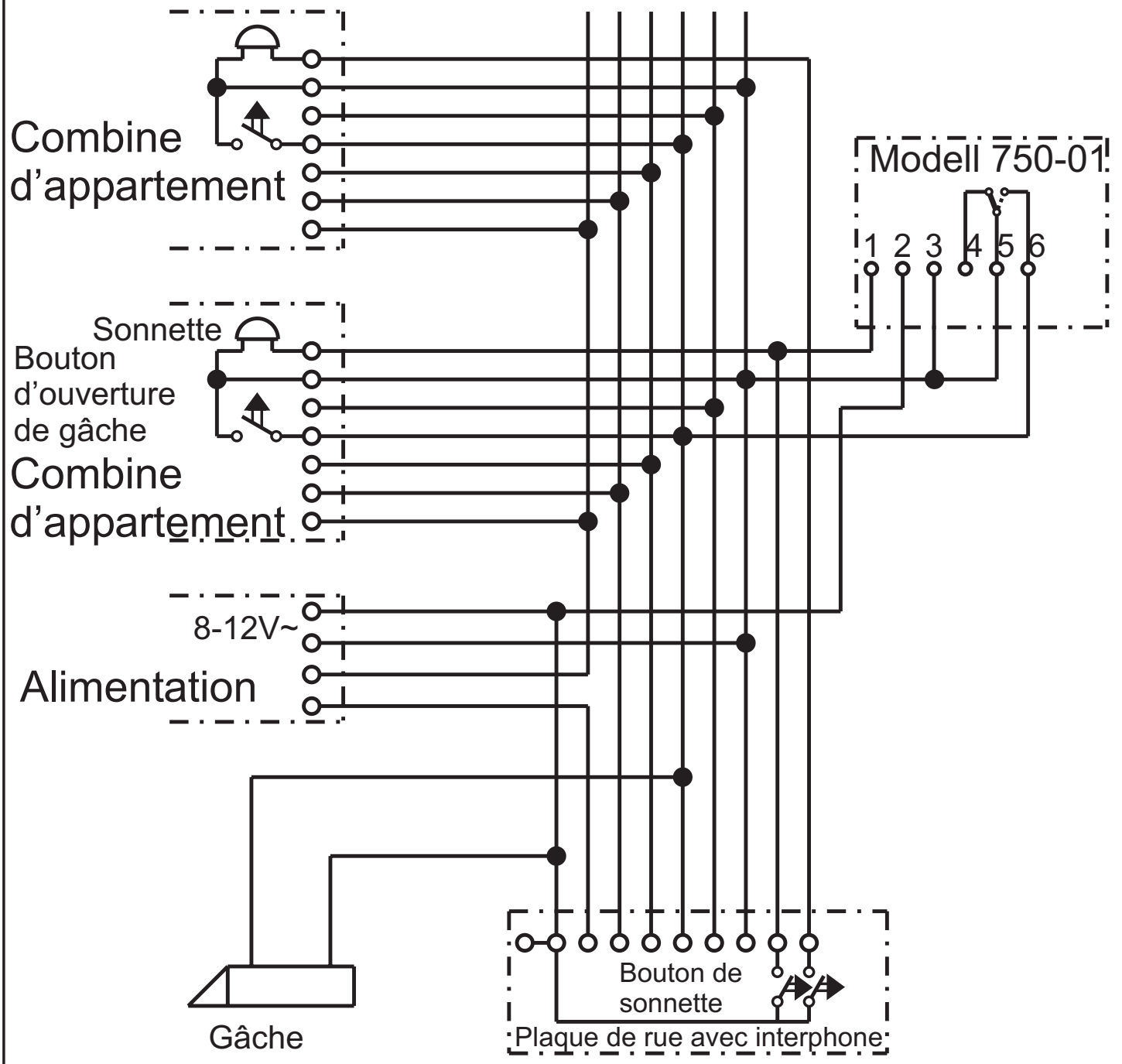

Important: utiliser le même potentiel pour le bouton de sonnette et la borne 2

ASSA ABLOY is the global leader in door opening solutions, dedicated to satisfying end- needs for security, safety and convenience.

ASSA ABLOY

ASSA ABLOY
Sicherheitstechnik GmbH
Bildstockstraße 20
D-72458 Albstadt
Tel. +49 (0) 74 31 1 23 0
Fax +49 (0) 74 31 1 23 240